yes casa
madeiramadeira

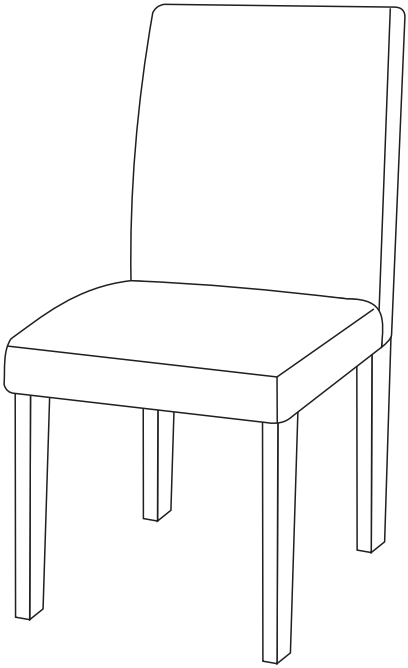

CADEIRA ESPANHA

Informações Úteis

Para assegurar a garantia, é recomendada a prévia conferência das peças e componentes, bem como a leitura do guia de montagem.

Qualquer dúvida sobre os nossos produtos você pode entrar em contato via nosso canal de atendimento:

Limpeza
- Para começar a limpeza, retire o pó com flanela seca, depois use um pano macio, levemente umedecido com água. É possível o uso detergente neutro, ou sabão neutro com água.
- De tempos em tempos, reaperte os parafusos do produto para garantir sua estabilidade e durabilidade.
- Tenha cuidado com a disposição de aparelhos eletrônicos sobre o móvel, a falta de ventilação e excesso de calor pode prejudicar a durabilidade e acabamento do seu produto.

Para mais dicas amigas e inspirações de decoração acesse nosso Blog: https://www.madeiramadeira.com.br/central-de-dicas

Siga MadeiraMadeira:

madeira**madeira.com.br**

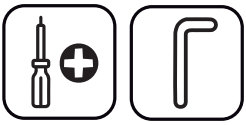

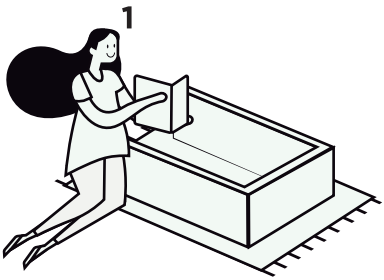
1

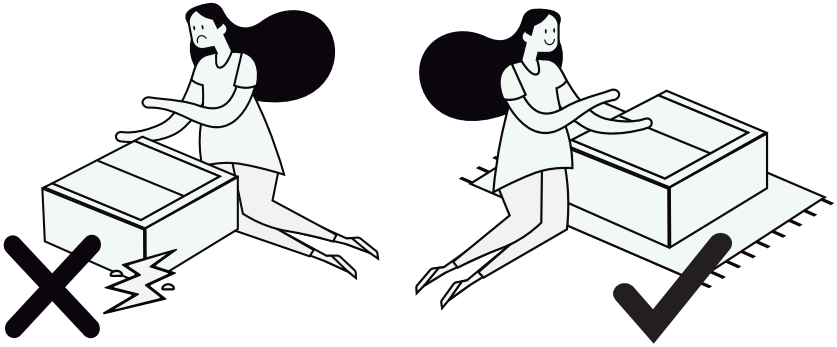

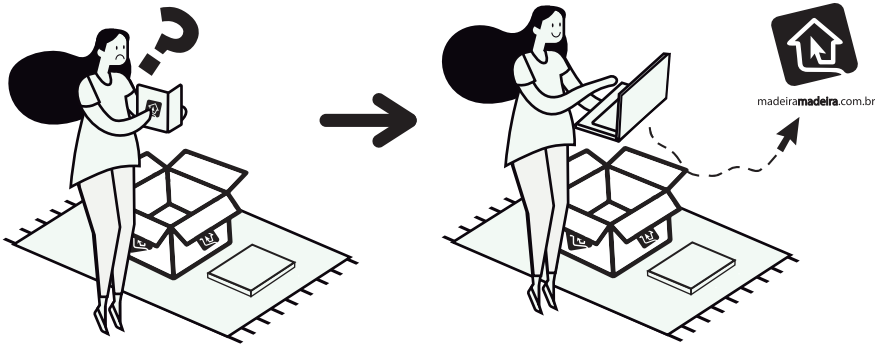
madeiramadeira.com.br

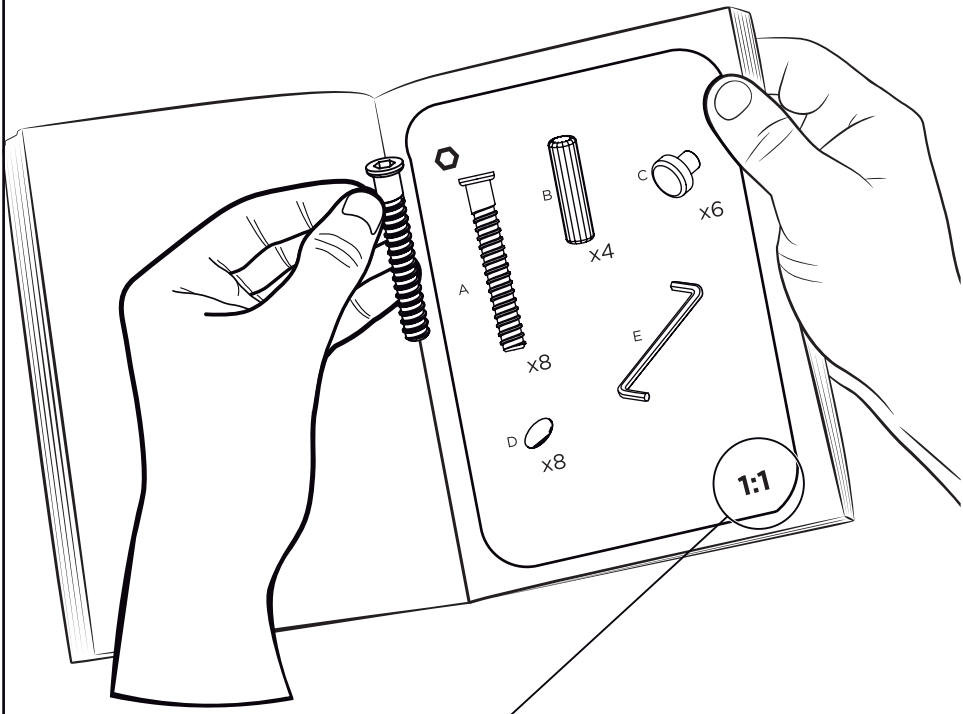

Preste Atenção!

As ferragens dos nossos manuais são sempre apresentadas nas mesmas proporções da peça na vida real.
Caso apareça alguma dúvida no decorrer do processo de montagem, coloque a ferragem ao lado do desenho e faça a consulta :D

Símbolos:

- ✚ Parafuso Phillips
- ▬ Parafuso Fenda
- ⬡ Parafuso Allen

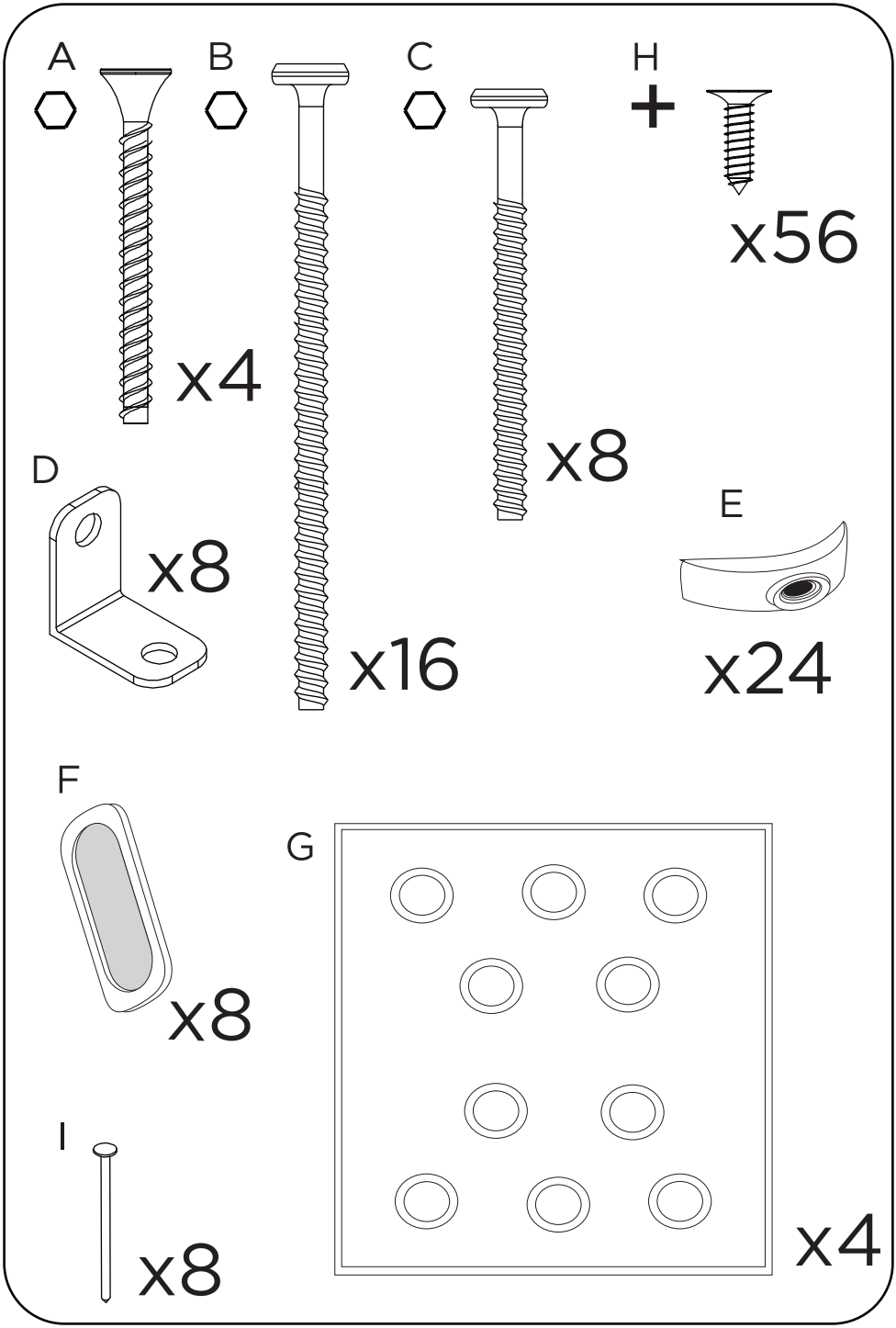
A
x4
B
x16
C
x8
H
x56
D
x8
E
x24
F
x8
G
x4
I
x8

LISTA DE PEÇAS

Nº	PEÇA	MEDIDAS	CÓDIGO
01	ENCOSTO CLASSIC	601X403X80	1100
02	ASSENTO CLASSIC	407X404X90	1093
03	PINAZIO FRENTE CLASSIC	343X80X18	10213
04	PINAZIO LATEREAL CLASSIC	343X80X18	10212
05	PE CADEIRA CLASSIC	430X52X25	10211

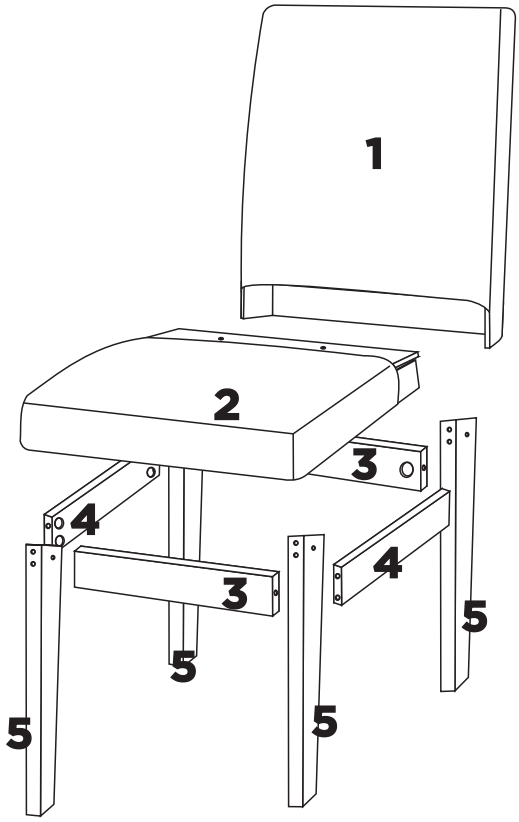

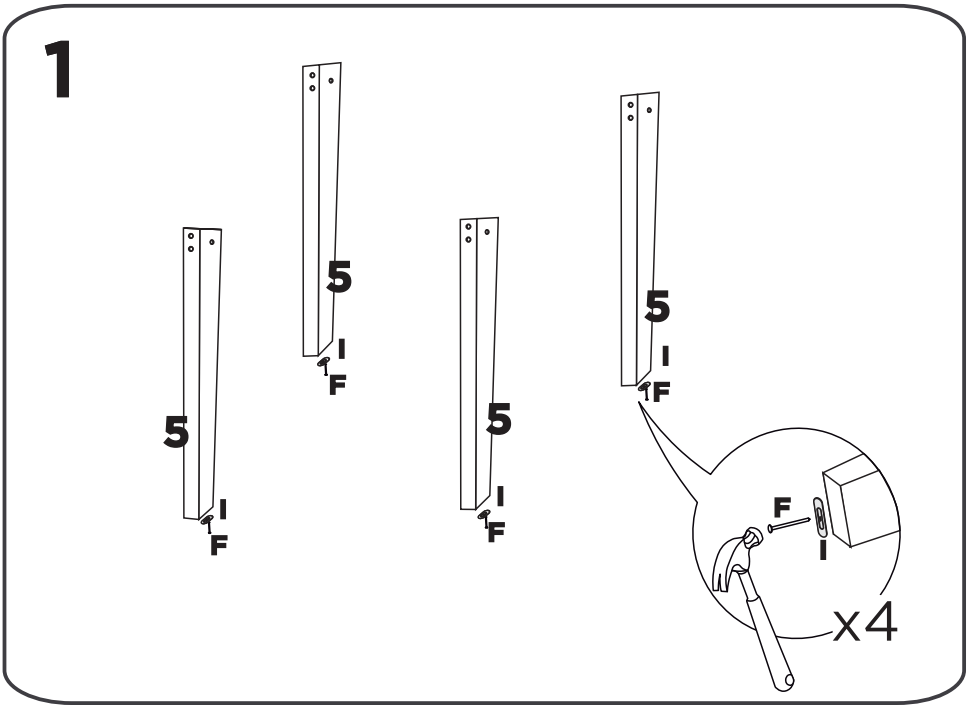
1
5
I
F
5
I
F
5
I
F
5
I
F
F
I
x4

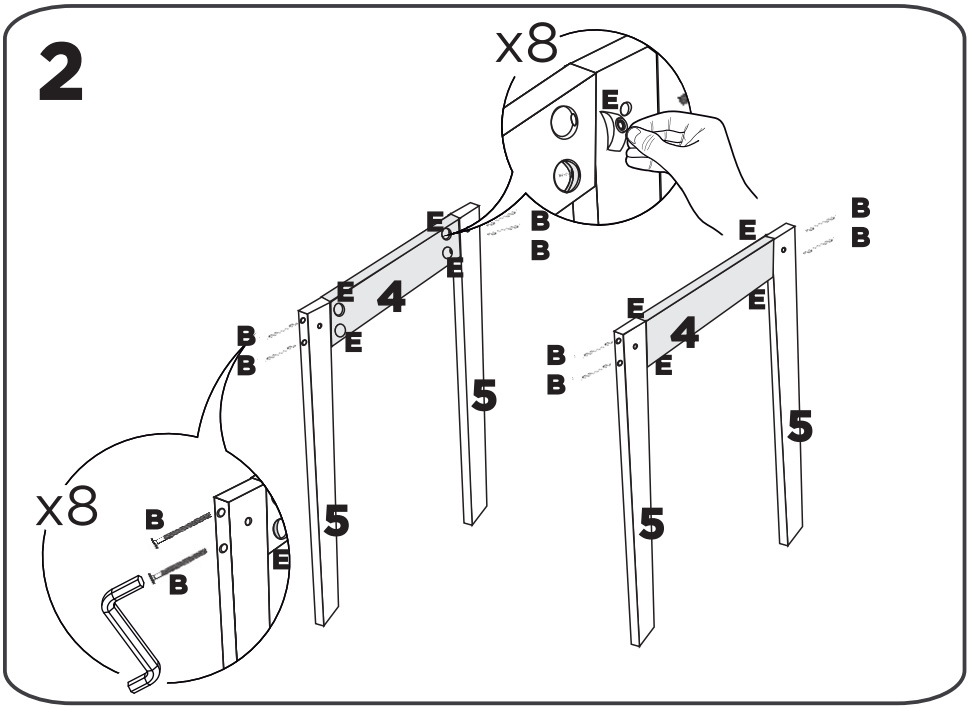
2
x8
E
E
B
B
E
4
E
E
B
B
5
5
E
B
B
E
4
E
B
B
E
5
5
x8
B
B
E

3

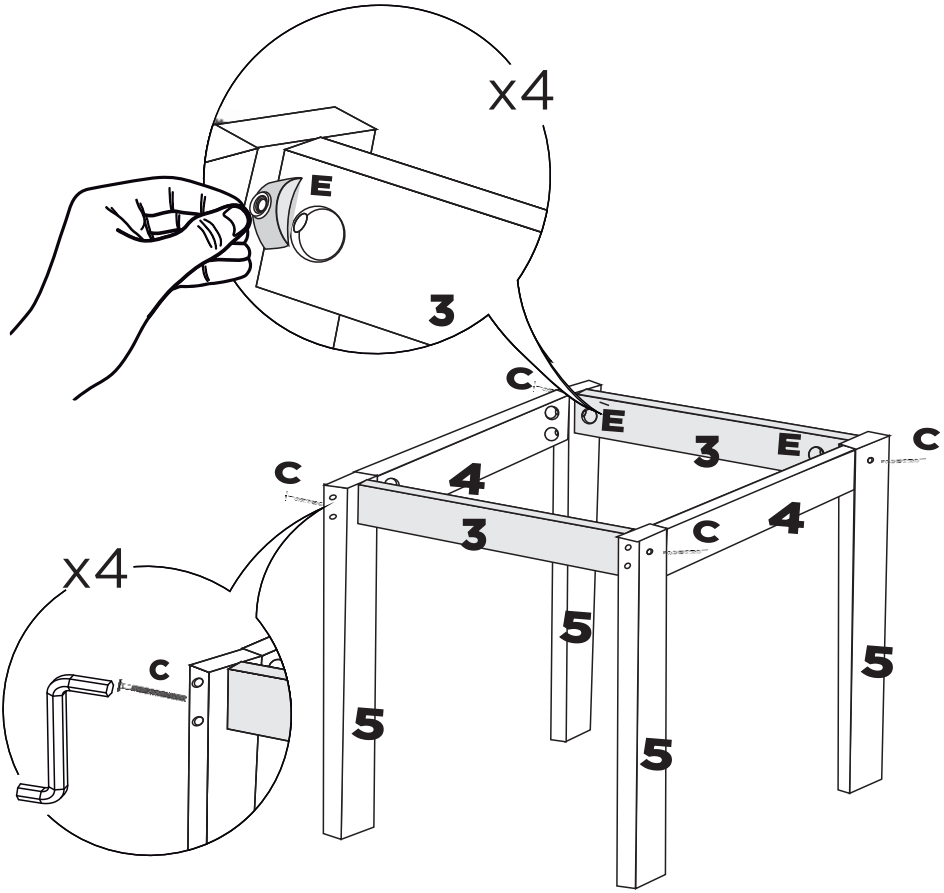

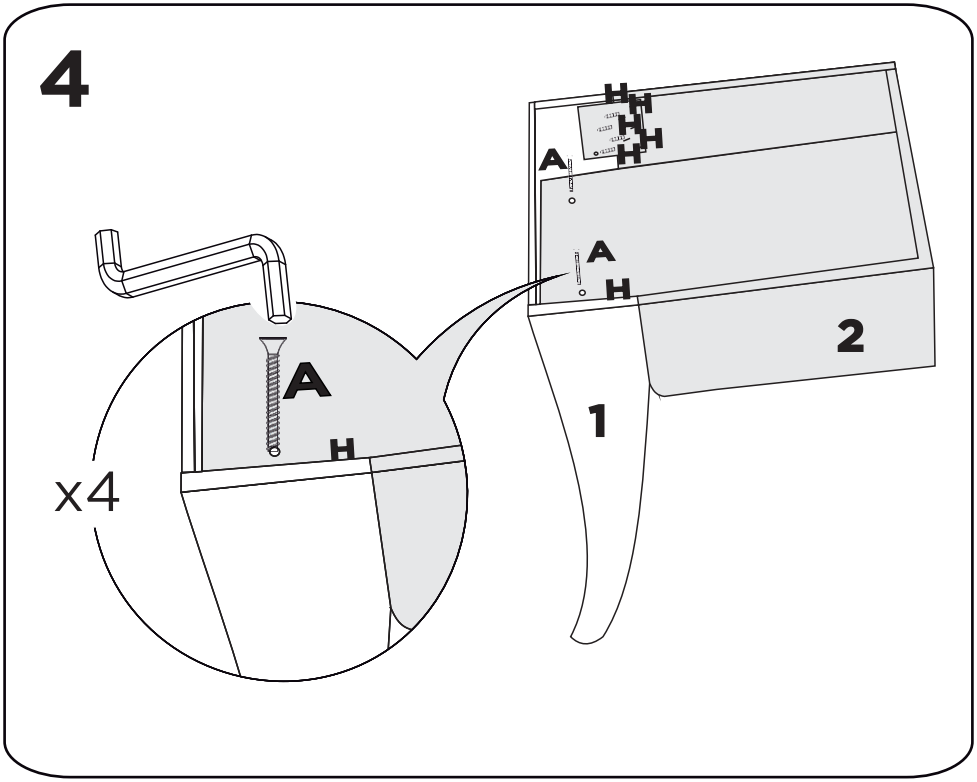
4
A
H
x4
H
H
H
H
A
A
H
2
1

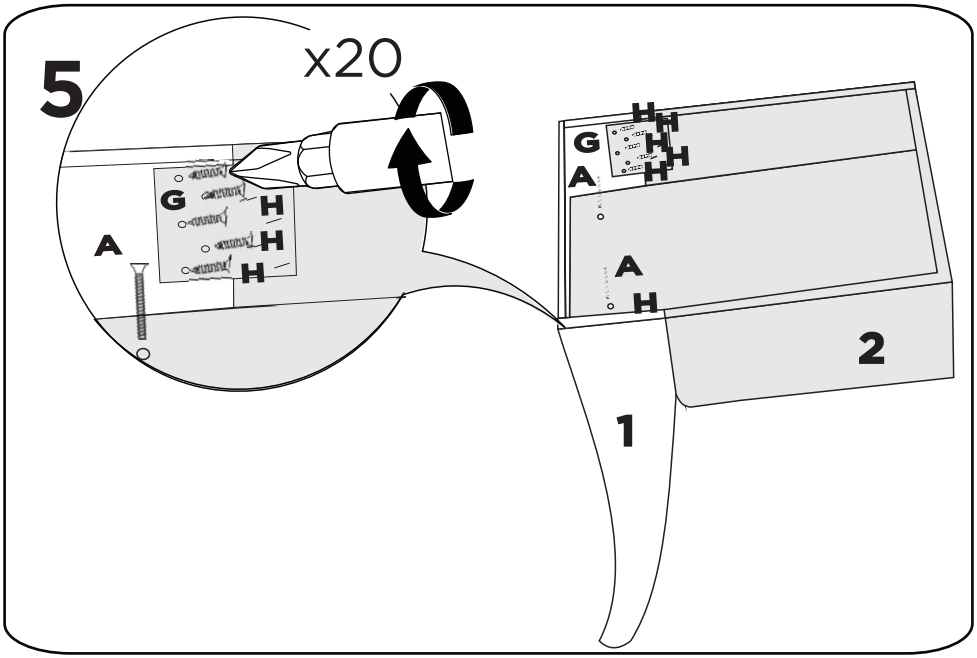
5
x20
G
H
H
H
A
H
H
H
G
A
A
H
2
1

6

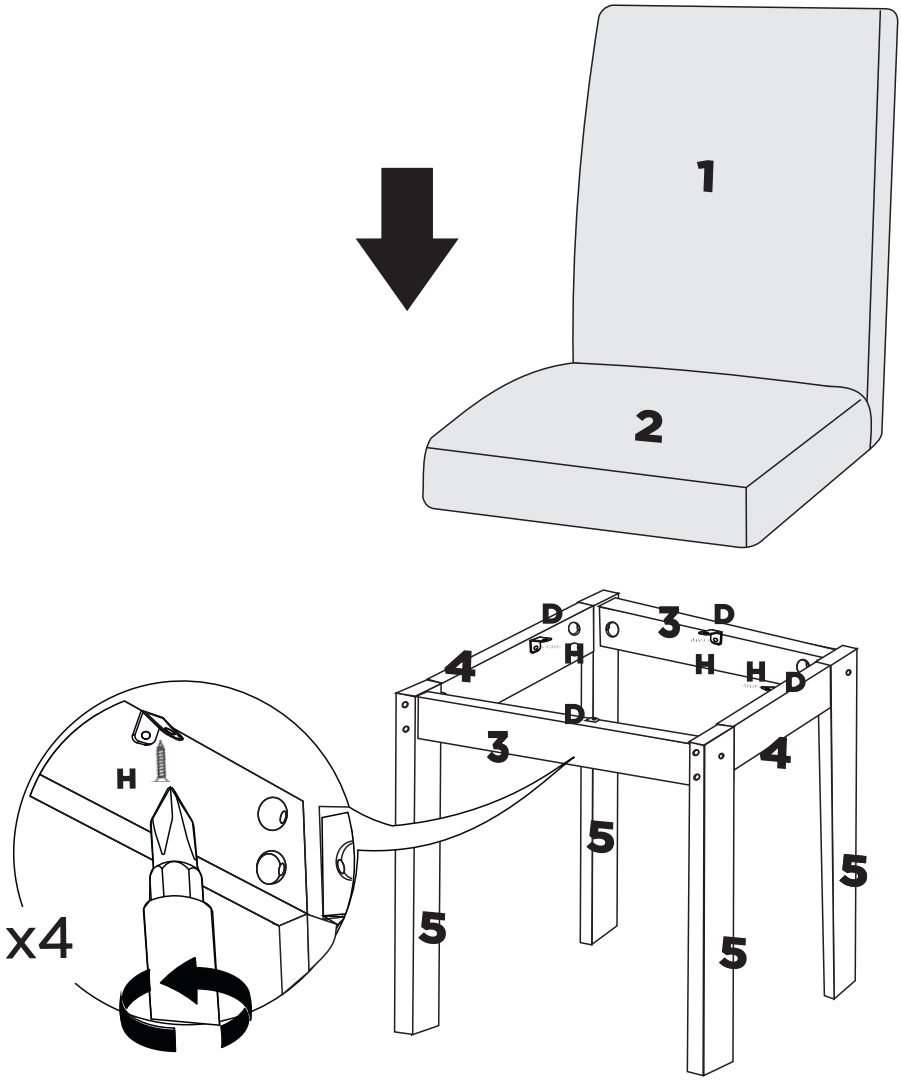

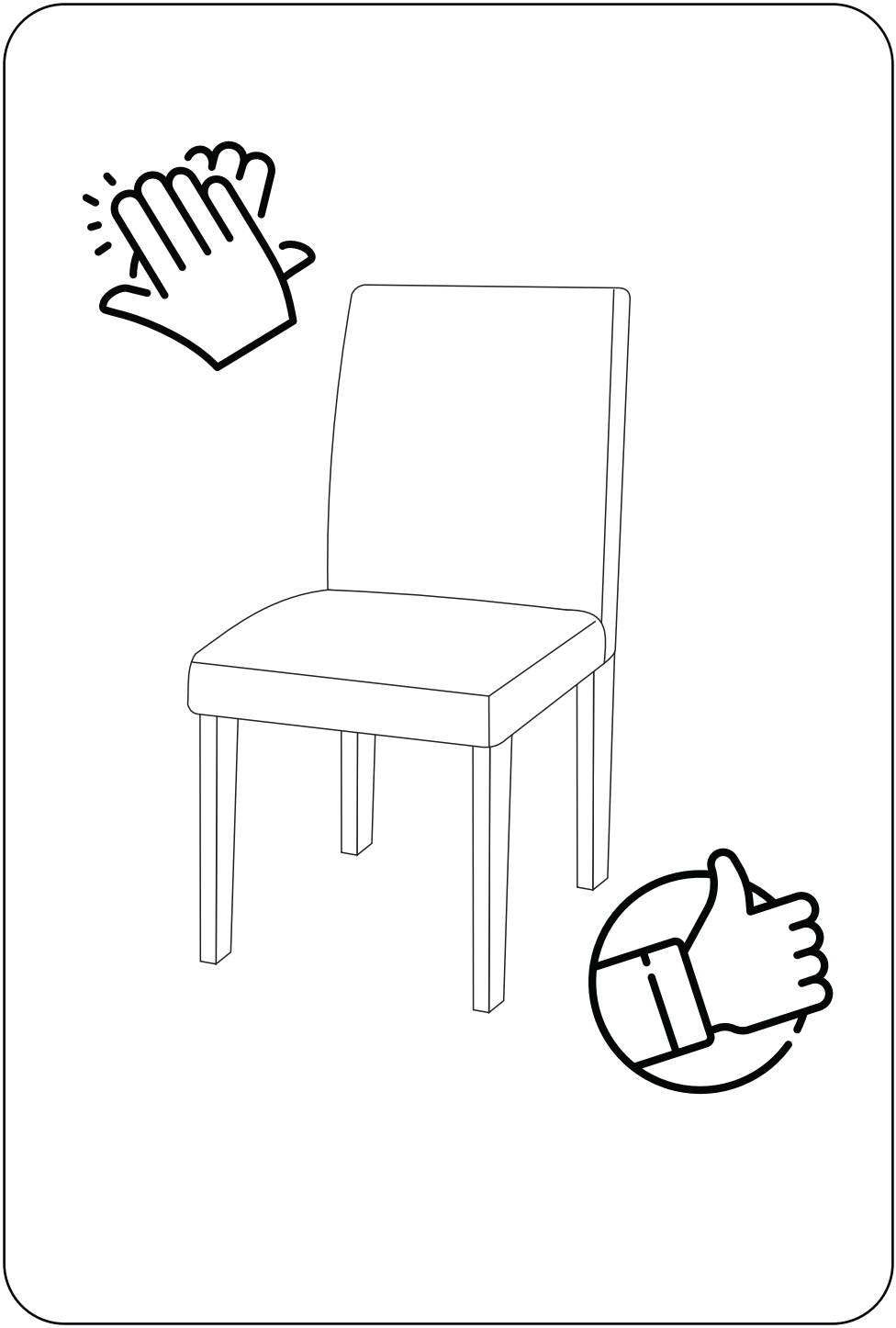

yes casa

madeiramadeira

V02.